Číselníkové úchylkoměry s vřetenem na zadní straně

Funkce	Série 2 2960A	Série 2 2990A-10
Oboustranná stupnice	●	●
Jednootáčkový	●	●
Nárazuvzdorný	●	●
Ložiska z drahokamu		●

Volitelné příslušenství

Obj. č.	Popis
21AZB195	Ukazatele mezí (zelené) 2ks, Číselníkový úchylkoměr série 2/3/4
136568	Upínací stopka pro úchylkoměry s vřetenem na zadní straně, Ø8mm, délka 81mm
21AAA168	Upínací stopka pro úchylkoměry s vřetenem na zadní straně, Ø8mm, délka 42mm
136567	Upínací stopka pro úchylkoměry s vřetenem na zadní straně, Ø6mm, délka 81mm
21AAA166	Upínací stopka pro úchylkoměry s vřetenem na zadní straně, Ø6mm, délka 42mm

Spotřební materiál

Obj. č.	Popis
901312	Kontaktní bod tvaru kuličky, M2,5x0,45, délka 7,3mm, tvrdokov, metrický
21AZA319	Standardní dotek pro úchylkoměry, délka 8,3mm, metrický

Obj. č. 901312: pro obj. č. 2990A-10
21AZA319: pro obj. č. 2960A

2960A: držák jen pro obj. č. 136567 a 21AAA166

Příslušenství a měřicí doteky jsou uvedeny na konci kapitoly čís. úchylkoměrů.

S upínací stopkou (vol. příslušenství)

Série 2

Provedení číselníkových úchylkoměrů s vřetenem na zadní straně a vnějším kroužkem o ø 57 mm.

2960A

2990A-10

Metrické

Obj. č.	Rozsah měření	Rozsah měření/ot.	Děl. stup. [mm]	Stupnice
2960A	1mm(zdvih vřetene:4mm)	1,27 mm	0,01	50-0-50
2990A-10	0,1mm(zdvih vřetene:4mm)	0,14 mm	0,001	50-0-50

Obj. č.	Měřicí síla [N]	Libovolná 1/10 otáčky [µm]	MPE rozsah měření [µm]	Chyba hystereze měření [µm]	R MPE Opakovatelnost [µm]	Hmot. [g]
2960A	0,4-1,4	7	15	3,5	3	115
2990A-10	0,4-1,5	2	4	2	1	205

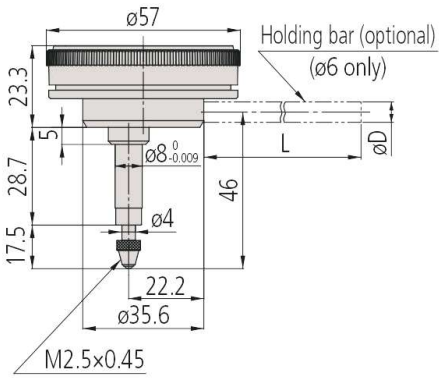

2960A

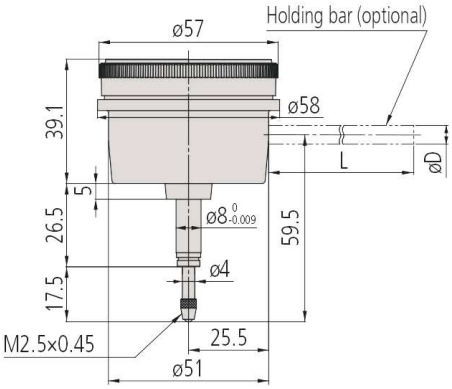

2990A-10