# Třmenové mikrometry pro sériová měření

**Technické parametry**

| | |
|---|---|
| Měřicí plocha | Osazené tvrdokovem, jemně lapované |
| Vřeteno | ø 6,35 mm, stoupání vřetene 0,5 mm, s aretací |
| Stupnice | Na bubínku a na pouzdře matně chromovaná, ø18 mm |
| Dodává se | Včetně pouzdra, nastavovací měrky (od 25 mm), klíče |

## Série 107

Třmenové mikrometry s číselníkovým úchylkoměrem umožňují rychlá měření v sériové a velkosériové výrobě.
Nabízí následující výhody:

- S číselníkovým úchylkoměrem pro přímé porovnání Dobrý/Zmetek při měření dílů ve velkosériové výrobě.
- Zdvihatelný zajiždějící dotek pro rychlá a hromadná měření.
- Zdvih zajíždějícího doteku 3 mm.

**Obj. č. 107-201 s číselníkovým úchylkoměrem jako volitelné příslušenství**

**2900AB-10 (provedení 1 µm)**

**543-390B (1µm)**

**542-192 (0,1 µm)**

Volitelné příslušenství
Viz kapitola číselníkové úchylkoměry

Metrické

| Obj. č. | Roz. měř. [mm] | Děl. stup. | Zdvih zajíždějícího doteku | Chyba posuvu vřetene [µm] | Rovinnost | Rovnoběžnost | Měřicí síla [N] | L [mm] | C [mm] | Hmot. [g] |
|---|---|---|---|---|---|---|---|---|---|---|
| **107-201** | 0 - 25 | 0,01 mm | 3 mm | 3 | 0,6 µm | 2 µm | 5-10 | 39,5 | 30 | 480 |
| **107-202** | 25 - 50 | 0,01 mm | 3 mm | 3 | 0,6 µm | 2 µm | 5-10 | 64,5 | 38 | 520 |
| **107-203** | 50 - 75 | 0,01 mm | 3 mm | 3 | 0,6 µm | 2 µm | 5-10 | 90 | 45 | 585 |
| **107-204** | 75 - 100 | 0,01 mm | 3 mm | 3 | 0,6 µm | 3 µm | 5-10 | 115,6 | 65 | 630 |
| **107-205** | 100 - 125 | 0,01 mm | 3 mm | 3 | 0,6 µm | 3 µm | 5-10 | 140,6 | 79 | 725 |
| **107-206** | 125 - 150 | 0,01 mm | 3 mm | 3 | 0,6 µm | 3 µm | 5-10 | 165,6 | 93 | 810 |
| **107-207** | 150 - 175 | 0,01 mm | 3 mm | 3 | 0,6 µm | 3 µm | 5-10 | 190,5 | 105 | 1050 |
| **107-208** | 175 - 200 | 0,01 mm | 3 mm | 3 | 0,6 µm | 4 µm | 5-10 | 215,5 | 120 | 1170 |

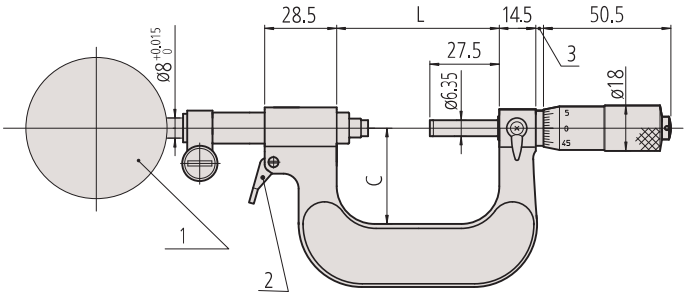


**1: Číselníkový úchylkoměr - 2: Zvedací páčka (0 - 50 mm)**

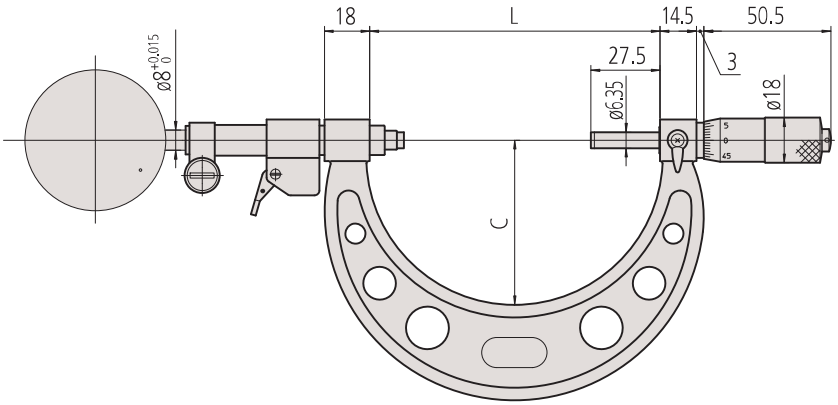


**50 - 200 mm**

Všechny výrobky jsou určeny k prodeji konečným zákazníkům.
Obrázky a nákresy výrobků jsou informativní. Popisky výrobků, zejména všechny technické parametry a specifikace, jsou závazné pouze tehdy, pokud jsou vzájemně dohodnuty.